MOW ION by Kanlux

DOMO

ul. Objazdowa 1-3, 41-922 Radzionków, Poland

24993 DOMO 01-1430-030 pe

Gniazdo komputerowo-telefoniczne (RJ45 Cat 5e+RJ11)

5905339249937

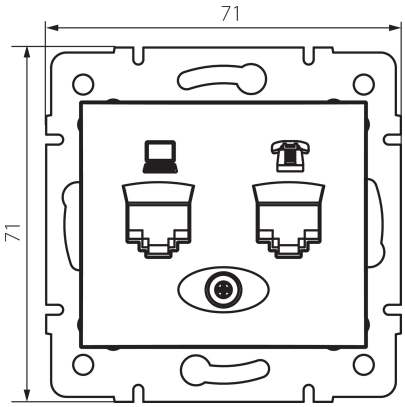

PARAMETRY PRODUKTU:

Kolor: perłowo biały
Miejsce montażu: do wbudowania w ścianę
Szerokość [mm]: 71
Wysokość [mm]: 71
Średnica puszki montażowej: 60
Ilość gniazd: 2
Materiał: PC
Rodzaj gniazd: komputerowo telefoniczne RJ45 Cat 5e; RJ11
Tworzywo: PC
Stopień IP: 20

DANE LOGISTYCZNE:

Jednostka miary: sztuka
Jak pakowane: 10
Ilość sztuk w opakowaniu pośrednim: 10
Ilość sztuk w opakowaniu zbiorczym: 120
Masa jednostkowa netto [g]: 64
Gramatura [g]: 76.67
Długość opakowania jednostkowego [cm]: 9
Szerokość opakowania jednostkowego [cm]: 5
Wysokość opakowania jednostkowego [cm]: 13
Waga kartonu [kg]: 9.2004
Szerokość kartonu [cm]: 25.5
Wysokość kartonu [cm]: 32
Długość kartonu [cm]: 44
Objętość kartonu [m³]: 0.035904

INFORMACJE DODATKOWE:

- Atest PZH: Numer B.BK.60112.04.55.2022, ważny do 2028-02-10

Zastrzega się możliwość wprowadzenia zmian technicznych. Dane zawarte w tym katalogu nie są prawnie wiążące.
Fotometria: wyniki uzyskane podczas badania konkretnego egzemplarza.

PL