Kanlux ul. Objazdowa 1-3, 41-922 Radzionków, Poland

# 23451 MERGE ADJ-O

Czujnik ruchu PIR

5905339234513

MERGE ADJ-O

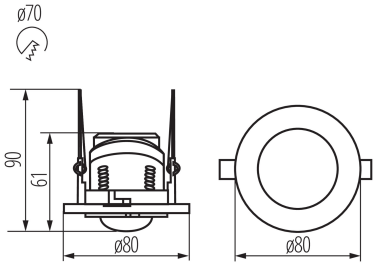


Kanlux MERGE ADJ to czujnik ruchu PIR o maksymalnym zasięgu wykrywania ruchu 5m. Jego maksymalny horyzontalny kąt działania to 360 stopni. W czujniku MERGE ADJ masz możliwość regulacji ustawienia parametrów bez konieczności demontażu czujnika.

## PARAMETRY PRODUKTU:

**Kolor**: biały
**Miejsce montażu**: do wbudowania w sufit
**Miejsce zastosowania**: wewnątrz
**Mikroprzerwa pomiędzy stykami przekaźnika**: tak
**Wysokość [mm]**: 90
**Średnica [mm]**: 80
**Napięcie znamionowe [V]**: 220-240 AC
**Częstotliwość znamionowa [Hz]**: 50
**Klasa ochronności przed porażeniem elektrycznym**: II
**Materiał**: tworzywo sztuczne
**Zakres temperatury otoczenia, na którą może być narażony wyrób [°C]**: 5÷25
**Rodzaj czujnika**: PIR
**Rodzaj przyłącza**: kostka przyłączeniowa
**Zakres przekrojów stosowanych przewodów [mm²]**: 0,75÷1,5
**Czas działania czujnika [sekunda-minuta]**: 10-15
**kąt działania czujnika [°]**: H360/V120
**Maksymalny czas działania [min]**: 15
**Minimalny czas działania [s]**: 10
**Moc maksymalna [VA]**: 800
**Nastawa poziomu natężenia oświetlenia, przy którym czujnik wykrywa ruch [lx]**: 3-2000
**Stopień IP**: 20
**Zasięg czujnika [m]**: max 5

## DANE LOGISTYCZNE:

**Jednostka miary**: sztuka
**Jak pakowane**: 50
**Ilość sztuk w opakowaniu pośrednim**: 1
**Ilość sztuk w opakowaniu zbiorczym**: 50
**Masa jednostkowa netto [g]**: 94
**Gramatura [g]**: 140.4
**Waga sztuki brutto [g]**: 136
**Długość opakowania jednostkowego [cm]**: 10
**Szerokość opakowania jednostkowego [cm]**: 7.5
**Wysokość opakowania jednostkowego [cm]**: 8
**Waga kartonu [kg]**: 7.02

Dokument utworzono: 08.07.2024, 13:05
Zastrzega się możliwość wprowadzenia zmian technicznych. Dane zawarte w tym katalogu nie są prawnie wiążące.
Fotometria: wyniki uzyskane podczas badania konkretnego egzemplarza.

PL

# 23451 MERGE ADJ-O

Czujnik ruchu PIR

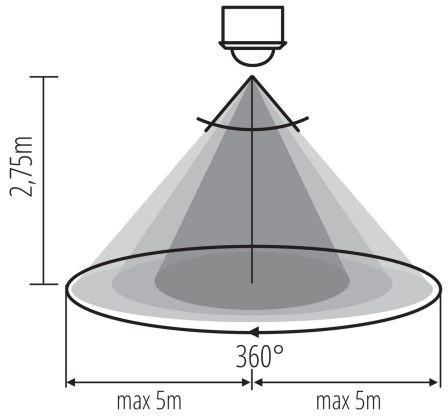


**Szerokość kartonu [cm]**: 38.5
**Wysokość kartonu [cm]**: 19.5
**Długość kartonu [cm]**: 52
**Objętość kartonu [m³]** : 0.039039

**INFORMACJE DODATKOWE:**

- maksymalny zasięg wykrywania ruchu wynoszący 5m
- maksymalny horyzontalny kąt działania czujnika ruchu wynoszący 360°
- możliwość regulacji czasu świecenia od 10s do 15min
- możliwość ustawienia poziomu natężenia oświetlenia otoczenia, przy którym urządzenie pracuje
- wykrywanie ruchu 0.6-1.5m/s
- maksymalny wertykalny kąt działania czujnika ruchu wynoszący 120°